blossom-ic
intelligent controls

Versione 1.0

MAGELAN
Presa App

Istruzioni di montaggio

Breve descrizione:

Presa di rete 230 V radio che può essere controllata tramite l'App. blossom-ic. Aiuta a risparmiare sui costi dell'elettricità. Crea pianificazioni personalizzate per accendere e spegnere i dispositivi per simulare la presenza e scoraggiare potenziali ladri. La presa funge da ripetitore per il sistema blossom-ic. In connessione con Gateway GT-100.

intelligente | economico | risparmio di costi | individuale | flessibile | facile da usare | smart | redditizio | innovativo

Indice...

Collegamento del Gateway GT-100 3
Registrazione del presa App 3
Controllo tramite l'app blossomic 4
Sicurezza 6
Dichiarazione di conformità 6
Avvertenze 6
Uso corretto 6

Collegamento del Gateway GT-100

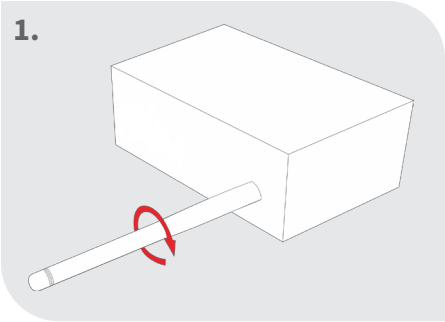

Avvitare l‘antenna

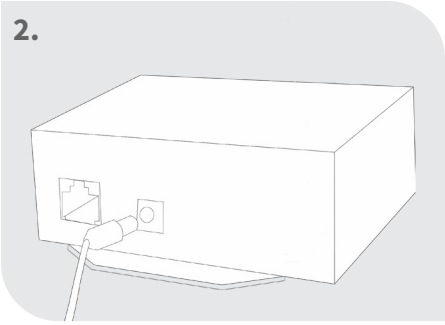

Collegare l‘alimentatore

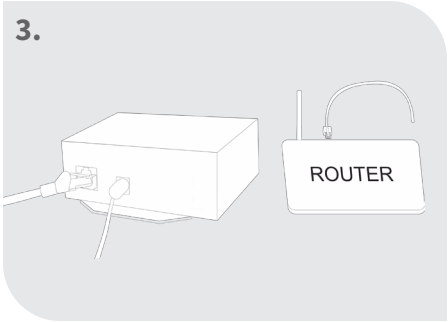

Collegare il cavo di rete

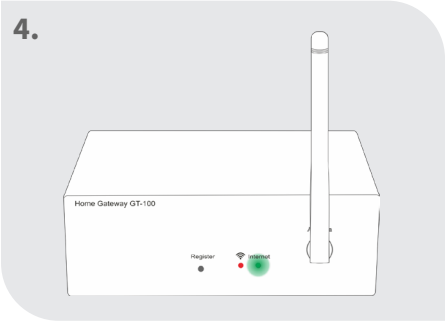

Controllo dello stato

Il led verde lampeggia: La connessione a Internet in corso

Il led verde si accende costantemente: La connessione a Internet è stata stabilita con successo

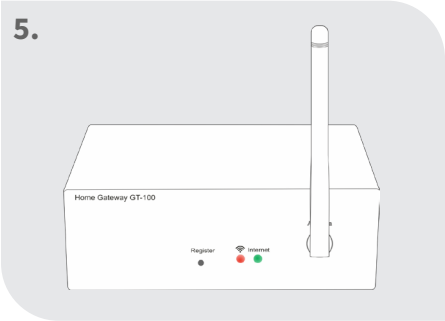

Entrambi i led si accendono permanentemente: Gateway attivo

Suggerimento:

Funzionalità nella zona sicura della casa.

La connessione a Internet viene utilizzata per una comoda impostazione e controllo tramite smartphone.

La funzionalità del sistema è garantita anche in assenza di una connessione Internet.

Registrazione del presa App

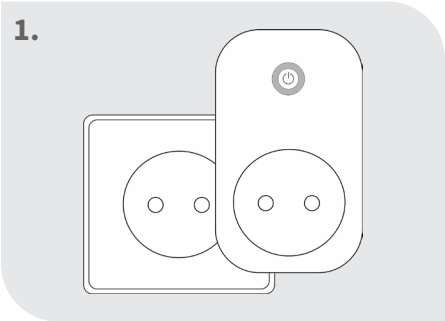

Inserire la presa

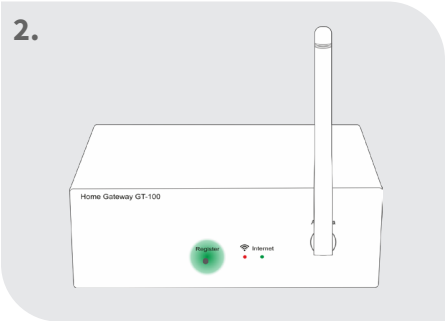

Premere il pulsante „Register“ sul gateway per 3 secondi

Premere il pulsante sulla parte anteriore della presa per 3 secondi

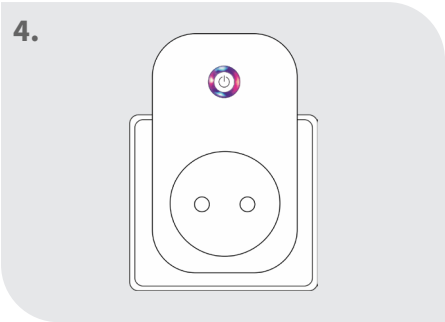

Il LED sulla presa inizia a lampeggiare

Il LED sulla presa si accende continuamente
=> La registrazione é riuscita

Nota:

Se il LED sulla presa dell'app si spegne dopo aver lampeggiato -> registrazione non riuscita

Controllo tramite l'app blossomic

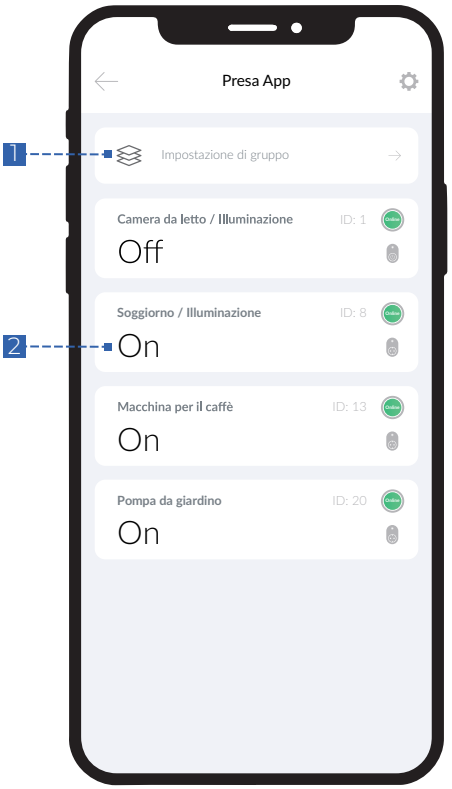

Presa App

Registrando la presa nell'app appare l'icona nella panoramica del sistema

Funzione aggiuntiva

La presa dell'app funge automaticamente da ripetitore per tutti i dispositivi alimentati a batteria

1 Impostazione di gruppo

Assegna le stesse impostazioni a più dispositivi.

2 Stato attuale

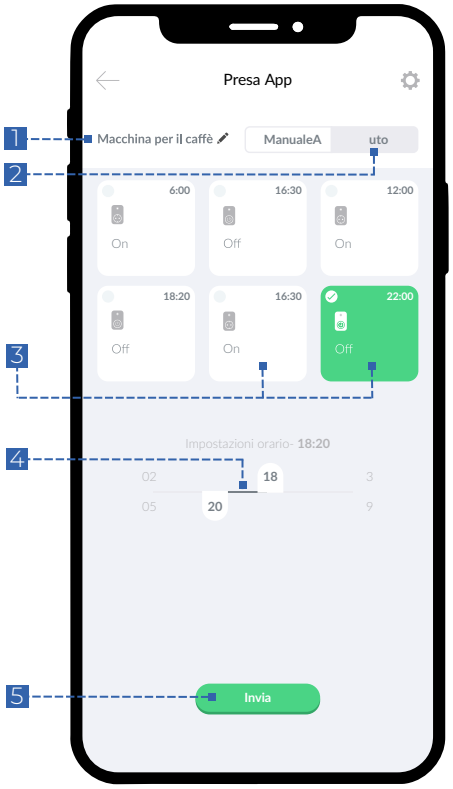

1 Designazione

2 Modalità auto/ora

È possibile accendere o spegnere fino a tre volte al giorno.

3 Impostazioni

Dopo aver selezionato un pulsante, è possibile impostare l'ora.

Il pulsante in VERDE indica che l'impostazione dell'ora è attiva.

4 Impostazione dell'ora individuale

5 Salva le modifiche

Tutte le modifiche devono essere sempre confermate

1 Creare un gruppo

Fare clic sulla casella di controllo per assegnare le stesse impostazioni a più dispositivi.

2 Selezione della modalità

3 Impostazione ON/OFF

Sicurezza

Attenzione! Avvertenza importante:
L'installazione e il montaggio dei dispositivi elettrici devono essere eseguiti solo da personale qualificato. La mancata osservanza delle istruzioni di montaggio e di installazione può provocare incendi o altri pericoli.

Dichiarazione di conformità

Con la presente la Blossom-ic GmbH & Co. KG dichiara che il seguente prodotto: Magelan Presa App ASD-3984 è conforme ai requisiti essenziali e alle altre disposizioni pertinenti della Direttiva 2014/53/UE. La dichiarazione di conformità completa è disponibile al seguente indirizzo: www.blossomic.de/downloads Dichiarazione di conformità.

Avvertenze

La presa app non è adatta ai bambini e non deve essere usata come giocattolo. Conservare i materiali di imballaggio in un luogo sicuro per i bambini e smaltirli. Non smontare la presa app, in quanto non contiene parti riparabili dall'utente. In caso di difetti, si prega di restituire la sirena al rivenditore. Questo dispositivo può essere utilizzato da bambini di età superiore agli 8 anni e da persone con ridotte capacità fisiche, sensoriali o mentali o mancanza di esperienza e conoscenza, se sono stati supervisionati o istruiti sull'uso sicuro del dispositivo e comprendono i pericoli che ne derivano. I bambini non devono giocare con l'apparecchio. La pulizia e la manutenzione dell'utente non devono essere effettuate da bambini senza supervisione.

Uso corretto

La presa app serve solo per controllare i dispositivi elettrici con un alimentatore. Si prega di notare il carico massimo di 2000 W o 10 ampere.

Appunti

blossom-ic

intelligent controls

blossom-ic GmbH & Co. KG
Oberer Buxheimer Weg 60, 87700 Memmingen, Germany
P: +49 8331-756 965 80 **E**: info@blossomic.de
W: www.blossomic.de